TECHNISCHER KUNDENDIENST

Service-Information

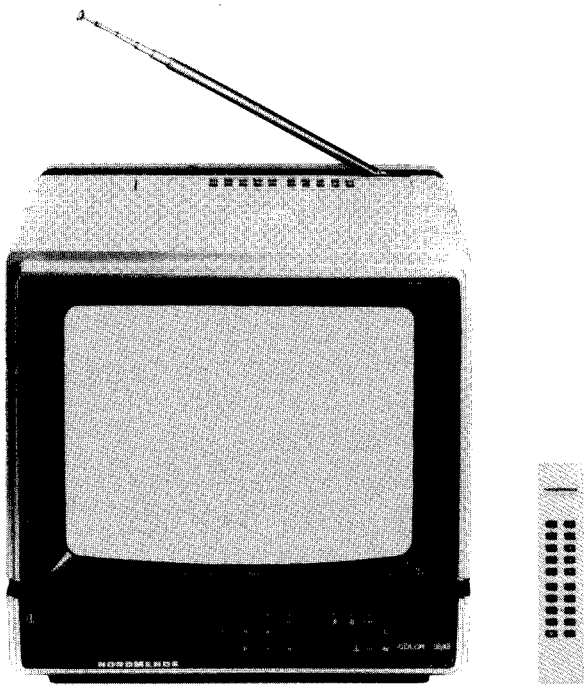

Color 3510 985.511 H
telecontrol 3519

Chassis F 10/76°/1

NORDMENDE

These instructions are for service dealers only · Subject to modification · Ces indications et instructions sont destinées exclusivement au service du commerce spécialisé Modifications réservées · Diese Angaben und Hinweise sind ausschließlich für den Service des Fachhändlers bestimmt · Änderungen vorbehalten · Estos datos e instrucciones son destinados exclusivamente al servicio técnico del revendedor · Salvo modificación · Questi dati e queste istruzioni sono riservati ai tecnici del servizio assistenza · Con riserva di modifiche

	Ⓖ Legend	Ⓕ Légende	Ⓓ Zeichenerklärung	Ⓔ Leyenda	Ⓘ Leggènda
	On	Marche	Ein	Encendido	Acceso
	Off	Arrêt	Aus	Apagado	Spento
	On-Off	Marche-Arrêt	Ein-Aus	Encendido-Apagado	Acceso-Spento
	Stand-by	Attente (veille)	Bereitschaft	Disponible	Disponibile
	Volume	Volume	Lautstärke	Volumen	Volumen
	Balance	Balance	Balance	Balance	Balance
	Treble	Aigues	Höhen	Agudos	Alti
	Bass	Graves	Bässe	Bajos	Bassi
	Brightness	Luminosité	Helligkeit	Luminosidad	Luminosita
	Contrast	Contraste	Kontrast	Contrasto	Contrasto
	Hue	Teinte	Farbton	Tinta	Tinta
	Colour saturation	Saturation couleur	Farbsättigung	Saturaciòn de color	Saturazione di colore
	Tuning	Syntonisation	Abstimmen	Sintonizar	Sintonia
	Automatic frequency control	Contrôle automatique de fréquence	Empfangsfrequenz-Regelung	Control automatico de frecuencia	Controllo automatico delle frequenza
	Normal-run	Défilement normal	Normal-Lauf	Desfilamiento normal	Sfilamento normale
	Fast-run	Défilement rapide	Schnell-Lauf	Desfilamiento rapido	Sfilamento rapido
	Horizontal synchronization	Synchronisation horizontale	Horizontal synchronisation	Sincronizaciun horizontal	Sincronizzazione orizzontale
	Vertical synchronization	Synchronisation verticale	Vertical synchronisation	Sincronizacion vertical	Sincronizzazione verticale
	Horizontal picture shift	Cadrage horizontal	Bildlage horizontal	Cuadraje horizontal	Correzione orizzontale
	Vertical picture shift	Cadrage vertical	Bildlage vertical	Cuadraje vertical	Correzione verticale
	Horizontal linearity	Linéarité horizontale	Horizontal Linearität	Linealidad horizontal	Linearita orizzontale
	Vertical linearity	Linéarité verticale	Vertical Linearität	Linealidad vertical	Linearita verticale
	Picture width	Amplitude horizontale	Bildbreite	Amplitud horizontal	Ampiezza orizzontale
	Picture height	Amplitude verticale	Bildhöhe	Amplitud vertical	Ampiezza verticale
	Focus	Concentration	Focus	Focus	Focus
	Tape recorder	Magnétophone	Tonbandgerät	Magnetofono	Magnetofono
	Video recorder	Magnétoscope	Videobandgerät	Magnetoscopio	Video-registratore
	Output	Sortie d'un signal	Output	Salida de señales	Uscita di segnale
	Input	Entrée d'un signal	Input	Entrada de señales	Ingresso di segnale
	Trimmer	Trimmer	Trimmer	Trimmer	Trimmer
	Variable capacitor	Condensateur variable	Veränderbarer (Dreh-) Kondensator	Condensador variable	Condensatore variabile
	Potentiometer	Potentiomètre	Potentiometer	Potenciometro	Potenziometro
	Adjuster	Potentiomètre ajustable	Einstellregler	Ajustador	Trimmer ohmico
	Variable resistor	Résistance variable	Veränderlicher Widerstand	Resistencia variable	Resistenza variabile
	Tunable circuit	Variomètre	Abstimmbarer Kreis	Circuito a sintonizar	Circuito a sintonizare
	Circuit can be aligned	Circuit à aligner	Abgleichbarer Kreis	Circuito a alinear	Circuito a alineare
	L.E.D.	L.E.D.	L.E.D.	L.E.D.	L.E.D.
	Photodiode	Photodiode	Photodiode	Photodiodo	Photodiodo
	Photoresistor	Photorésistance	Photowiderstand	Photoresistencia	Photoresistenza
	Socket	Prise	Buchse	Hembrilla	Presa
	Plug	Fiche	Stecker	Ficha	Spina
	Connector	Connecteur	Anschluss	Conectador	Connettore

III. SCHEMATIC DIAGRAMS - SCHEMAS - SCHALTBILD - ESQUEMAS - SCHEMI

Important note
The unit must remain safe after repair or checking. Therefore, no design features of the unit may be altered which would result in a reduction of safety (e.g. covers must be properly replaced).
With regards to their data and technical features, spare parts must correspond with the replaced part, so as not to reduce the safety of the unit. Therefore, only use original spare parts.

Recommandations importantes
L'appareil doit remplir les mêmes conditions de sécurité après une réparation ou une révision. Aucune caractéristique de construction de l'appareil ne doit donc être modifiée de telle sorte que la sécurité de l'appareil en soit diminuée (par ex., les couvercles doivent être remis en place correctement).
Les caractéristiques et les propriétés des pièces de rechange doivent coïncider avec celles de la pièce qui est remplacée afin de ne pas réduire la sécurité de l'appareil. N'utilisez donc que des pièces de rechange d'origine.

Wichtige Hinweise
Die Sicherheit des Gerätes muß nach einer Reparatur oder Überprüfung erhalten bleiben. Es dürfen deshalb keine konstruktiven Merkmale des Gerätes sicherheitsmindernd verändert werden (z.B. müssen Abdeckungen ordnungsgemäß angebracht sein).
Ersatzteile müssen hinsichtlich ihrer Daten und ihrer Merkmale dem getauschten Teil entsprechen, damit die Sicherheit des Gerätes nicht vermindert wird. Verwenden Sie deshalb nur Original-Ersatzteile.

Recomendaciones importantes
El aparato debe cumplir las mismas condiciones de seguridad después de una reparación o una revisión. Por lo tanto, nunca debe modificarse una característica de construcción del aparato de suerte que la seguridad del mismo se vea disminuida (por ejemplo : las tapas deben recolocarse correctamente).
Las características y las propiedades de los repuestos deben coincidir con las de la pieza cambiada, a fin de no rebajar la seguridad del aparato.
Por consiguiente, utilícese siempre los repuestos de origen.

Avvisi importanti
La sicurezza dell'apparecchio deve rimanere conservata anche dopo una riparazione o un controllo. Perciò non è permesso di variare connotati costruttivi dell'apparecchio in modo che non garantiscono la sicurezza originaria (p. es gli schemi di protezione devono essere fissati a regola d'arte). I pezzi di ricambio devono corrispondere al pezzo da sostituire nei loro dati e nei loro connotati per garantire la stessa sicurezza dell'apparecchio. Usate perciò solo ricambi originali.

BF 198

BF 423

MPSW 42

BC 327
BC 337
BC 547 A/B/C
BC 557 A/B/C

TEA 2014

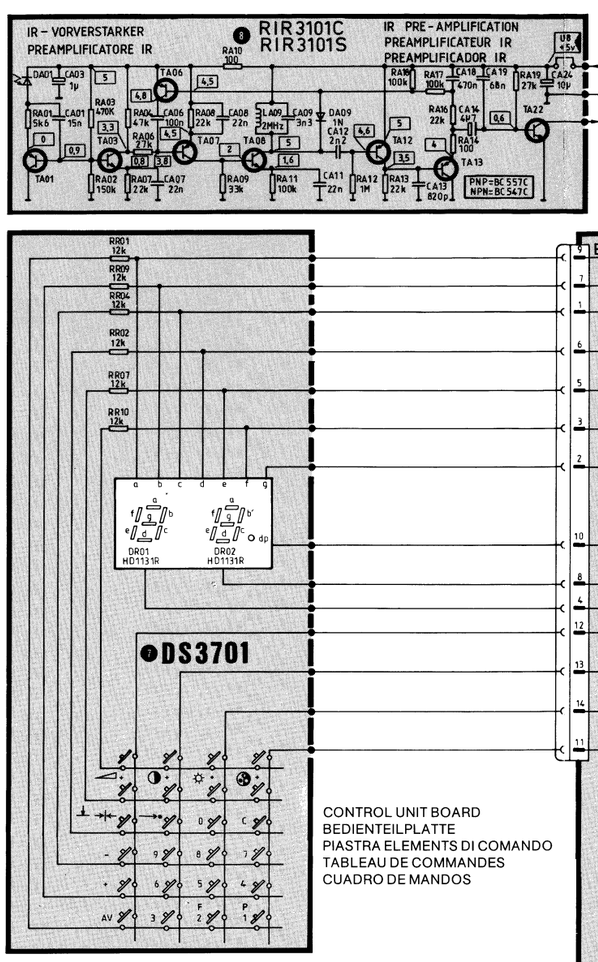

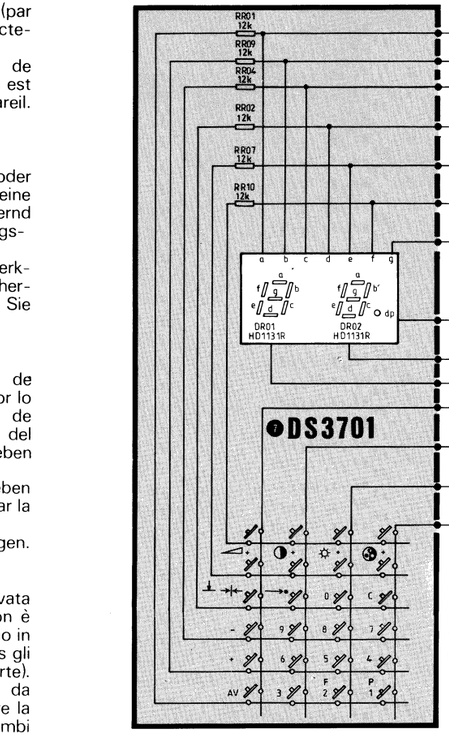

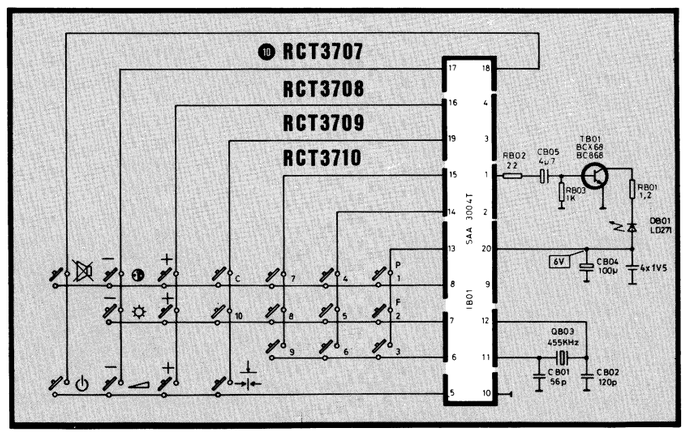

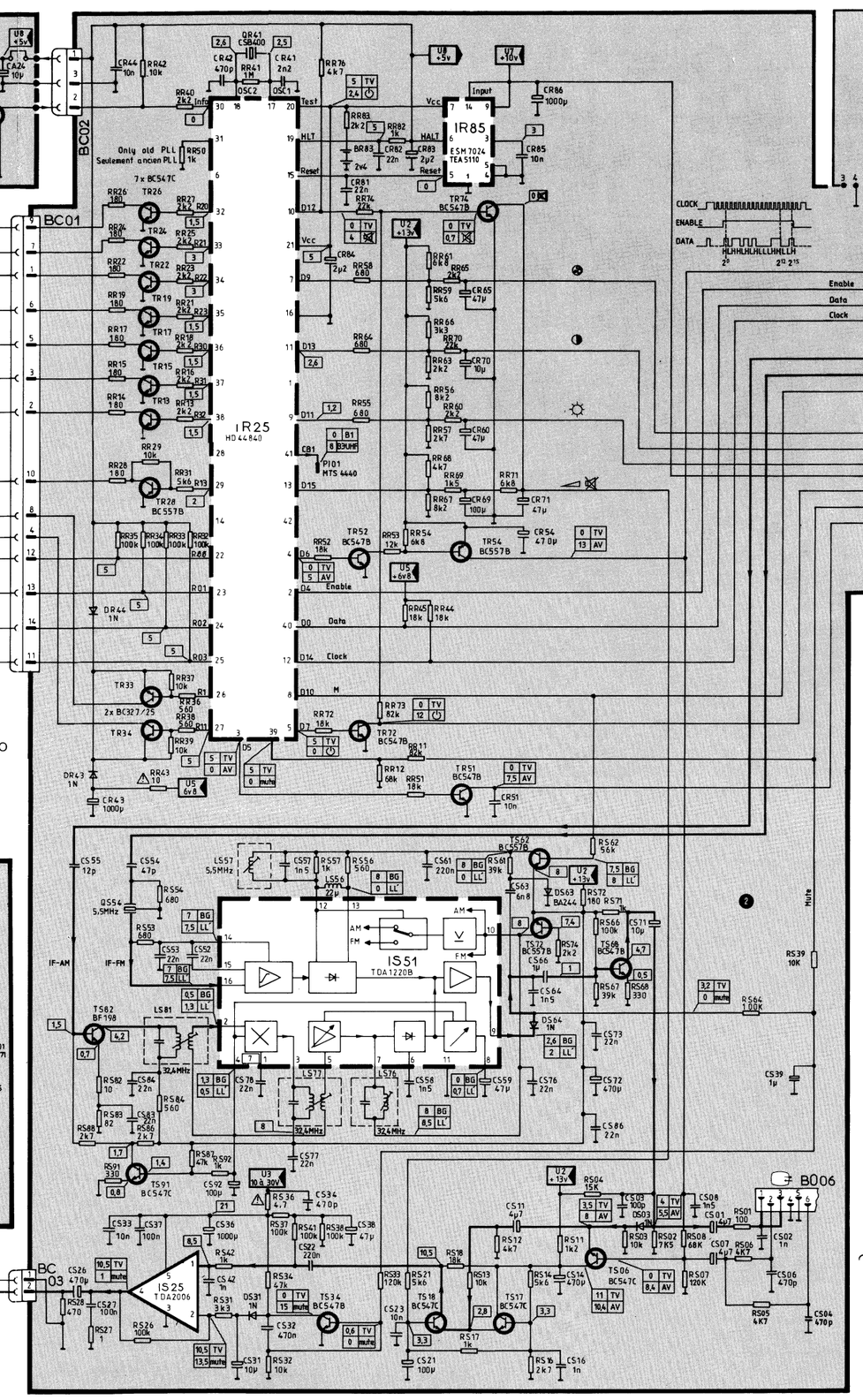

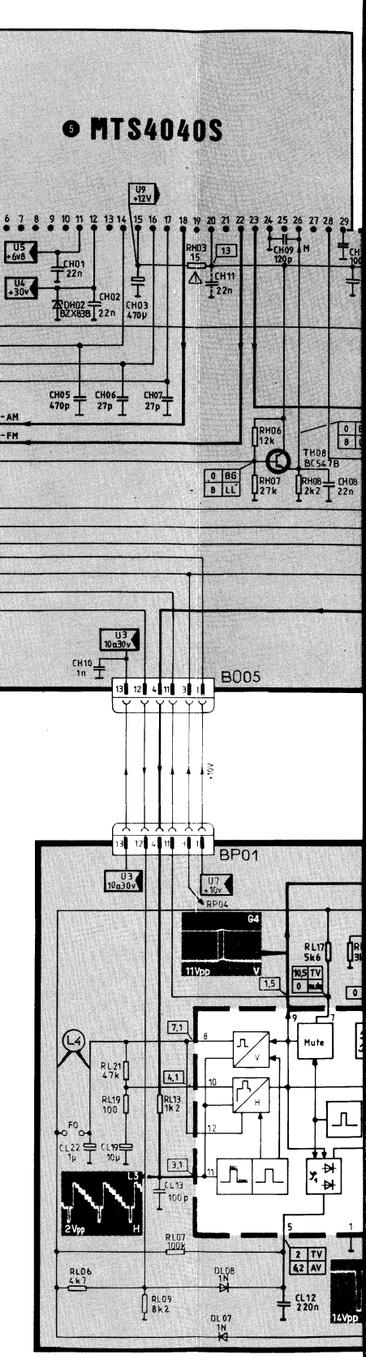

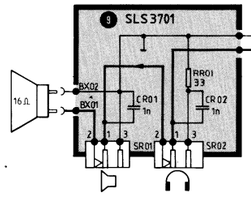

C25 R P30 - 3 PA01 B
C25 R P30 - 3 PA11 B

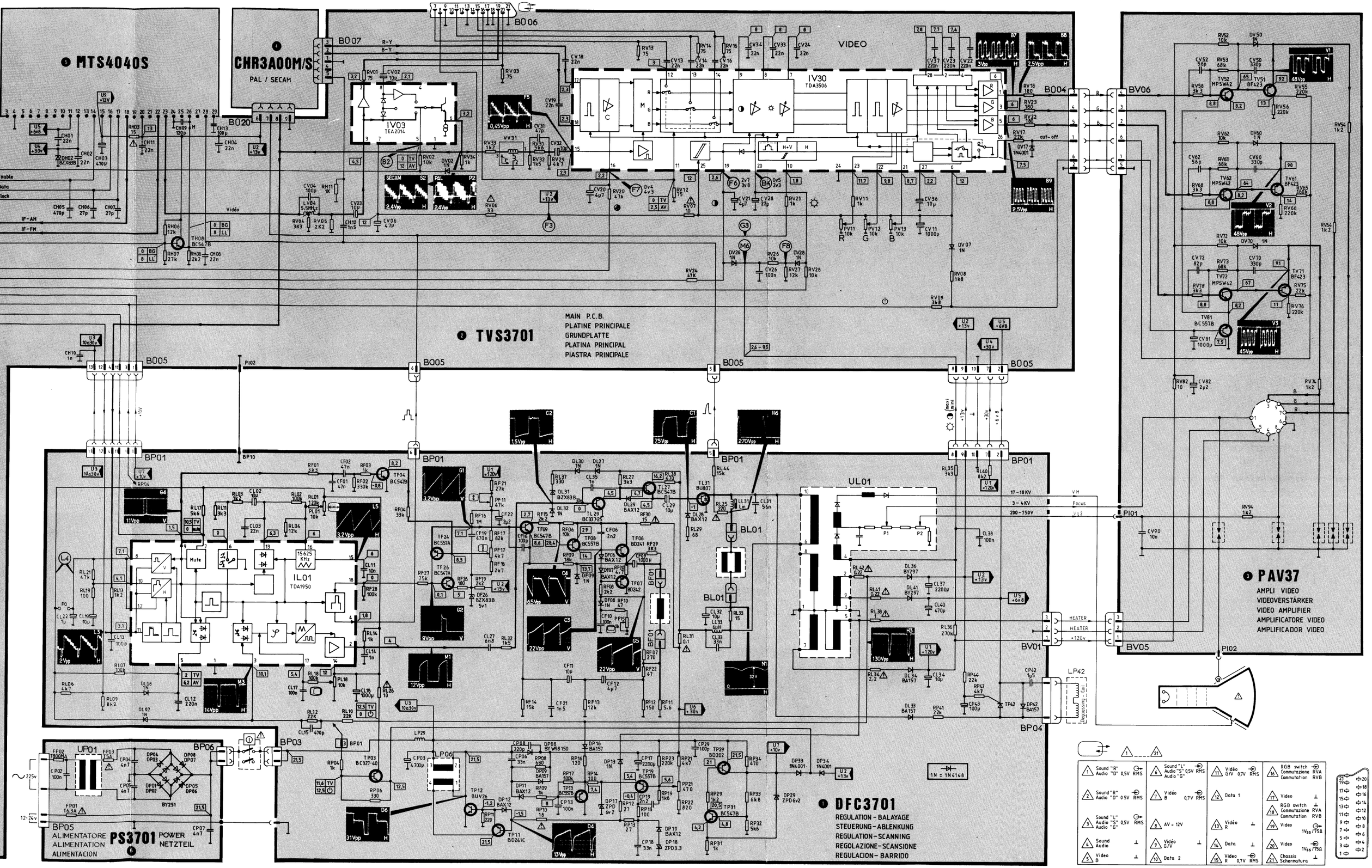

MTS4040S
CHR3A00M/S
PAL / SECAM
TVS3701
MAIN P.C.B.
PLATINE PRINCIPALE
GRUNDPLATTE
PLATINA PRINCIPAL
PIASTRA PRINCIPALE
VIDEO
IV03
TEA2014
IV30
TDA3506
IL01
TDA1950
UL01
PAV37
AMPLI VIDEO
VIDEOVERSTÄRKER
VIDEO AMPLIFIER
AMPLIFICATORE VIDEO
AMPLIFICADOR VIDEO
DFC3701
REGULATION - BALAYAGE
STEUERUNG - ABLENKUNG
REGULATION - SCANNING
REGOLAZIONE - SCANSIONE
REGULACION - BARRIDO
PS3701
POWER
NETZTEIL
ALIMENTATORE
ALIMENTATION
ALIMENTACION

( ) VERSION / TYPEN / VERSIONE CHIPS

Band Switch / Bandumschaltung / Commutazione di banda / Commutation de bande	①	②	③
1	0	12	0
III	12	12	0
UHF	0	0	12

❺ MTS4040S

❷ TVS3701

❶ MTS4440*

* For French version only (standard L' – Band 1).
Seulement pour version Française (Norme L' – Bande 1).
Per la versione Francese unicamente (Norma L' – Banda 1).
Nur für die französische Version (Norme L' – Band 1).
Solo para versión Francesa (Norma L' – Banda 1).

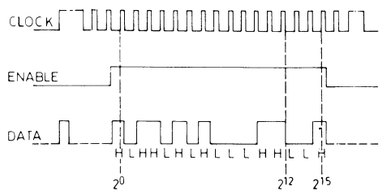

Norme Norma Standard	Bande Band Banda	MTS 4040 S 16			C TS 01	C TS 02	C TS 03
L, L' (CF)	B 1	0	0	1	0	1	1
	B 3	0	0	1	0	1	1
	UHF	1	1	0	1	0	0
	CCETT	1	1	0	1	0	0
B, G, H (CP)	B 1	1	0	1	0	1	0
	B 3	0	0	1	0	1	1
	UHF	1	1	0	1	0	0
	CATV	1	1	0	1	0	0

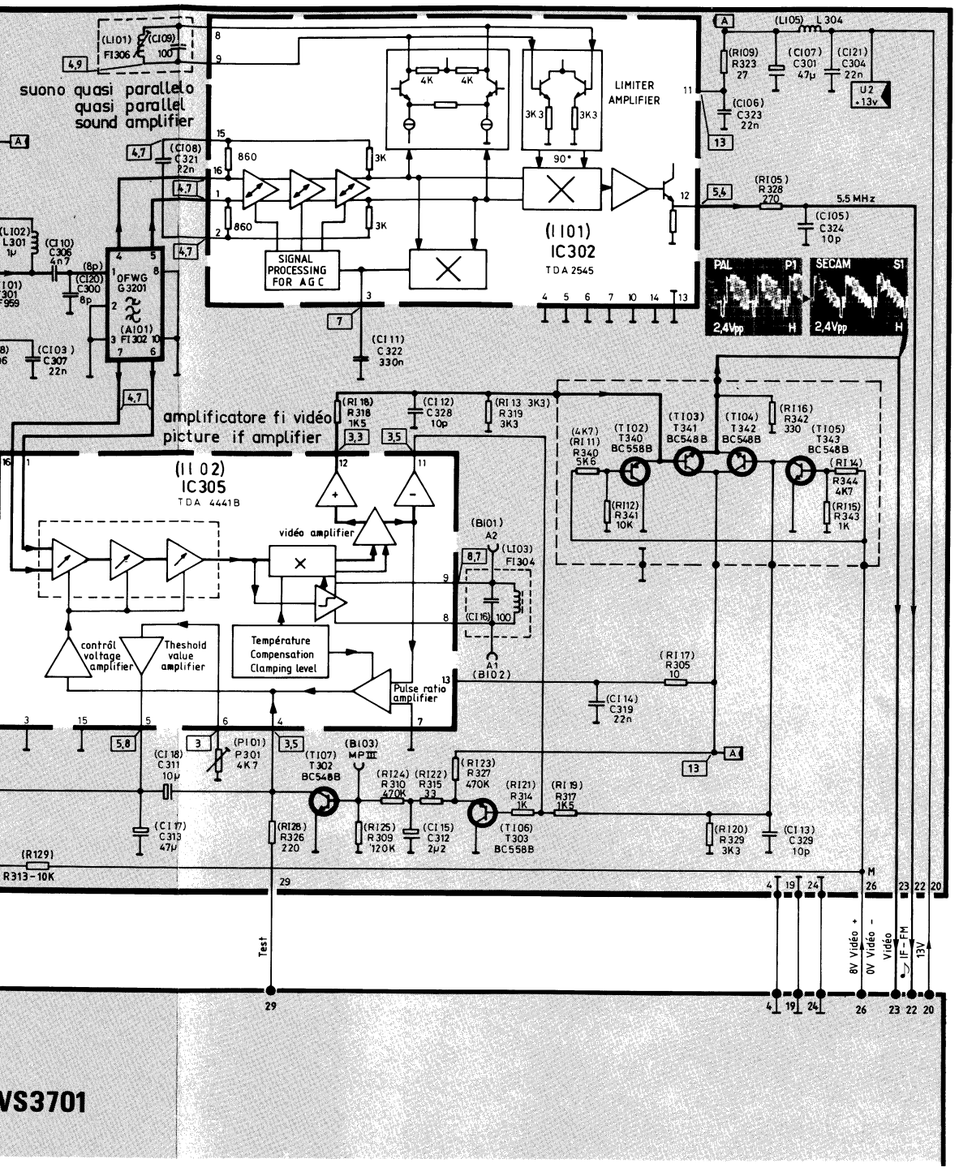

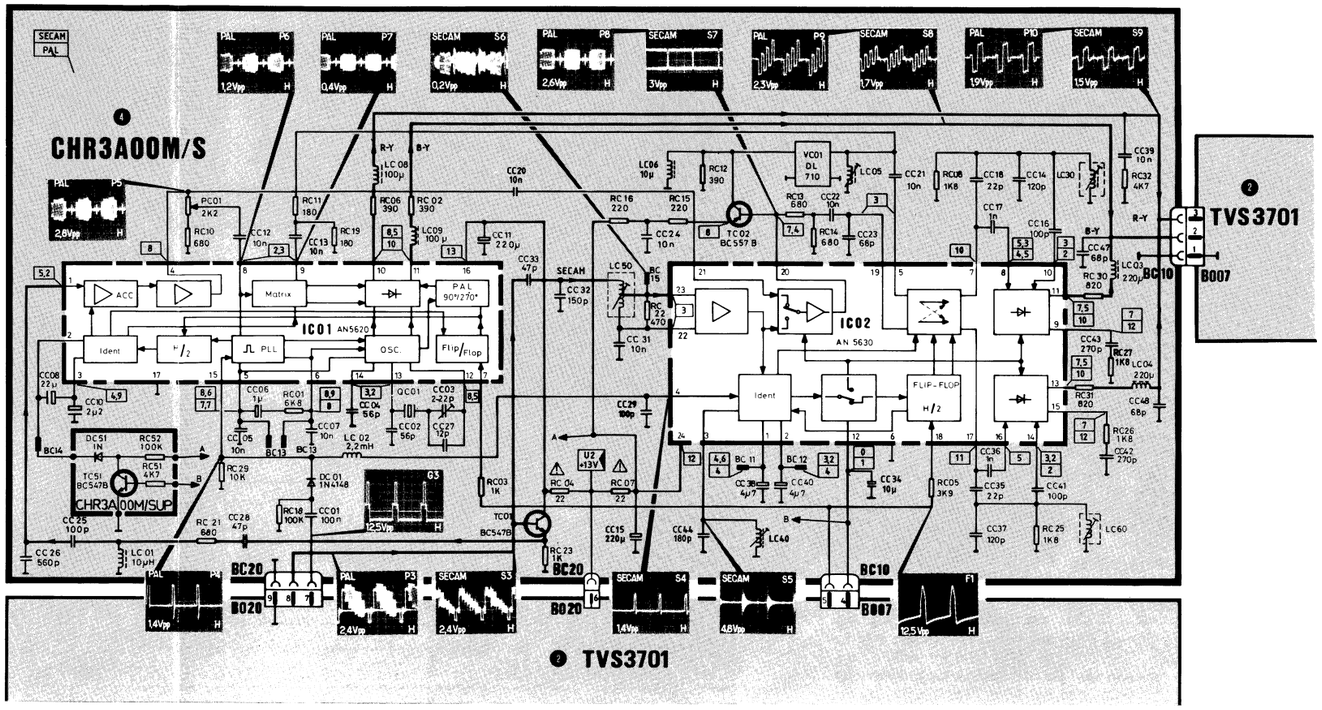

Bande Band Banda	MTS 4040 S						Canal Kanal Channel
	16			C TS 01	C TS 02	C TS 03	
B 1	0	0	1	0	1	1	2, 4
B 3	0	0	1	0	1	1	4 → 10
UHF	1	1	0	1	0	0	21 → 69
CCETT	1	1	0	1	0	0	80 → 95
B 1	1	0	1	0	1	0	02 → 04
B 3	0	0	1	0	1	1	05 → 12
UHF	1	1	0	1	0	0	21 → 69
CATV	1	1	0	1	0	0	75 → 99

BC 547
BC 548
BC 558
BC 557
BF 506

BF 959

BF 763

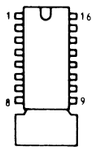

AN 5620 X

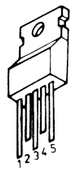

TDA 2006

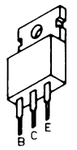

BD 202
BD 241
BD 242
BUV 26
BU 807

SDA 2101

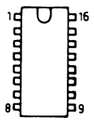

TDA 1220 B
TDA 2545
TDA 4441 B
ESM 7074

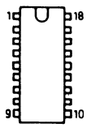

SDA 2002
TDA 1950

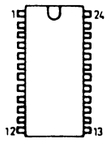

AN 5630 N

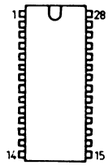

TDA 3506

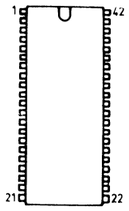

HD 44840

●	Number of the circuit boards	Numéro des circuits imprimés	Nummer der gedr. Platinen	Numero de los circuitos impresos	Numero dei circuiti stampati
▬	Circuit boards limit	Délimitation des circuits imprimés	Abgrenzung der gedr. Schaltungen	Delimitación de los circuitos impresos	Delimitazione dei circuiti stampati
	Connectors joining points	Points de raccordement par connecteurs	Mehrfachstecker Kontaktpunkte	Puntos de conexión por conector	Punti raccordo tramite connettore
	Plug joining point	Point de raccordement par cosse enfichable	Steckkontaktpunkt	Puntos de conexión por terminal enchufable	Punto di raccordo tramite presa
	Wire soldering point	Fil soudé sur circuit imprimé	Drahtlötstelle	Hilo soldado sobre circuito impreso	Filo saldato su circuito stampato
	Fuse resistor	Résistance fusible	Sicherungswiderstand	Resistencia fusible	Resistanza fusibile
	Power supply	Départ tension alimentation	Netzteil	Salida tensión de alimentación	Punto di partenza di tensione d'alimentazione
*	From power supply	Tension alimentation recue	Von Netzteil	llegada tensión de alimentación	Tensione d'alimentazione ricevuta
(12) *	DC voltages (transist. and integrated circuits)	Tensions continues (transist. et circuits intégrés)	Gleichspannung (Transist. und integrierte Schaltungen)	Tensiones continuas (transistores y circuitos integrados)	Tensioni continue (transist. e circuiti integrati)
	Thickly printed lines : signal or control paths	Imprimé en gras : signal ou parcours de commande	Dick gezeichnet Signal bzw. Steuerwege	Linea imprimida en espeso : señal o recorrido de mando	In grassetto : percorso segnale o pilotaggio
⚠	**Safety part. When repairing, use original parts only**	**Pièce de sécurité. N'utilisez que les pièces d'origine**	Sicherheitsbauteil. Bei Ersatz nur Originalteil verwenden.	**Pieza de seguridad. Utilizar solo piezas de origen en caso de sustitución**	**Componente di sicurezza. In caso di sostituzione usare componente originale**
*	Voltages measured with instrument Ri ⩾ 50 kΩ/V - Oscillograms measured with colour bar signal 75 % white to antenna input	Tensions mesurées avec appareil Ri ⩾ 50 kΩ/V - Oscillogrammes relevés avec mire de barres couleur blanc 75 % à l'entrée antenne	Spannungen gemessen mit Instrument Ri = 50 kΩ/V – Oszillogramme gemessen mit FBAS-Signal 75 % weiß an Antennneneingang.	Tensiones tomadas con aparato Ri ⩾ 50 kΩ/V - Oscilograma tomado con carta de barras de color con blanco a 75 % en la toma de antena	Tensioni misurate con strumento Ri ⩾ 50 kΩ/V - Oscillogrammi rilevati con segnale a barre di colore con bianco 75 % all'ingresso d'antenna

☼ - ◑ - ◕ = 1/2 ~ 225 V - 50 Hz

IV. CIRCUIT BOARDS - CIRCUITS IMPRIMES - GEDRUCKTE SCHALTUNG - CIRCUITOS IMPRESOS - CIRCUITI STAMPATI

1 DFC 3701

PCB scanning
Platine balayages
Ablenkplatte
Platina-barridos
Piastra scansioni

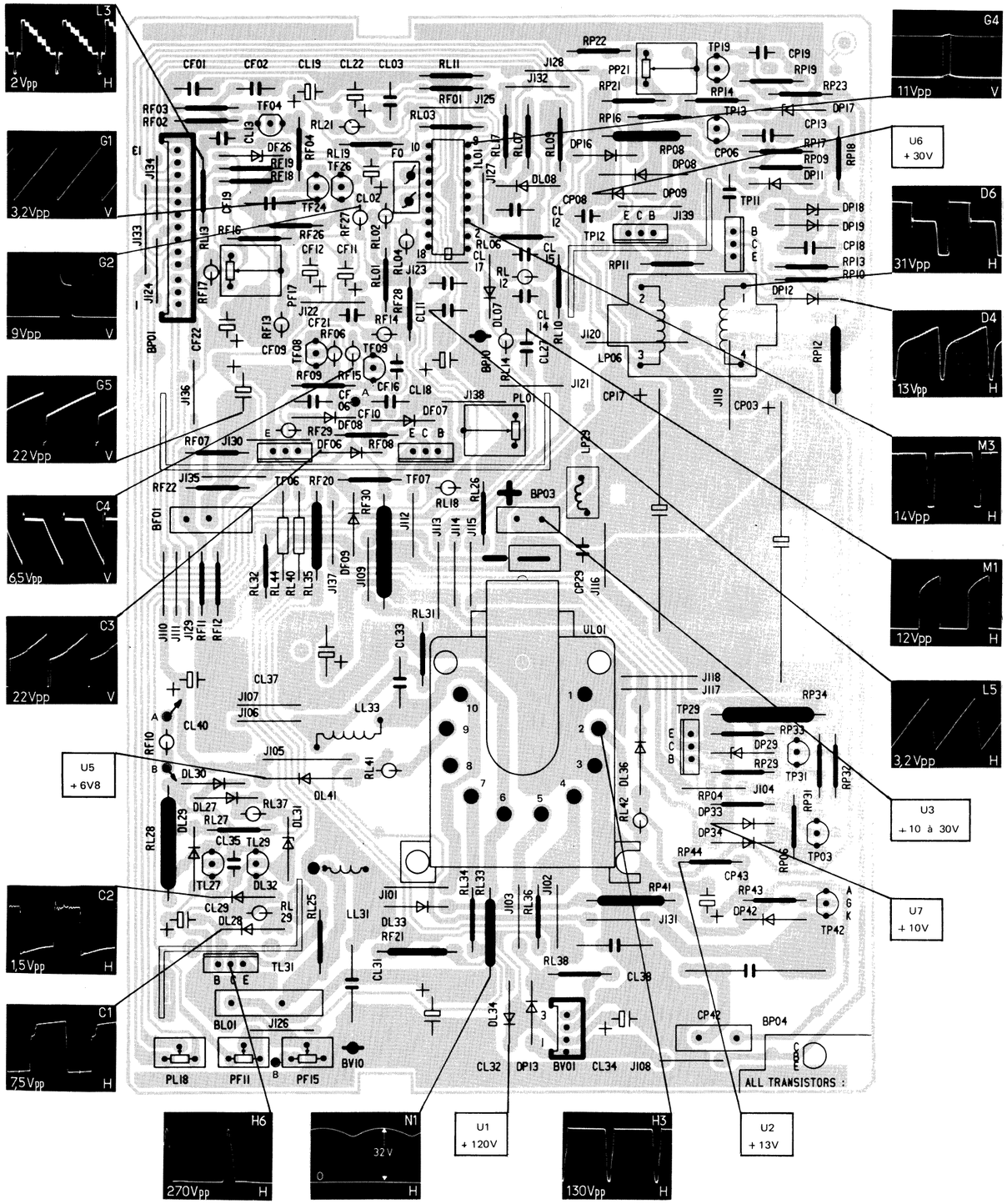

C25 R P30 - 3 PA01 B
C25 R P30 - 3 PA11 B

(COMPONENT SIDE - COTE COMPOSANTS - BESTUCKUNGSSEITE
LADO COMPONENTES - PARTE COMPONENTI)

2 TVS 3701

Main P.C.B. (video/audio process)
Platine principale (traitement vidéo/son)
Grundplatte (Video/Audio)
Platina principal (tratamiento video/audio)
Piastra principale (trattamento video/audio)

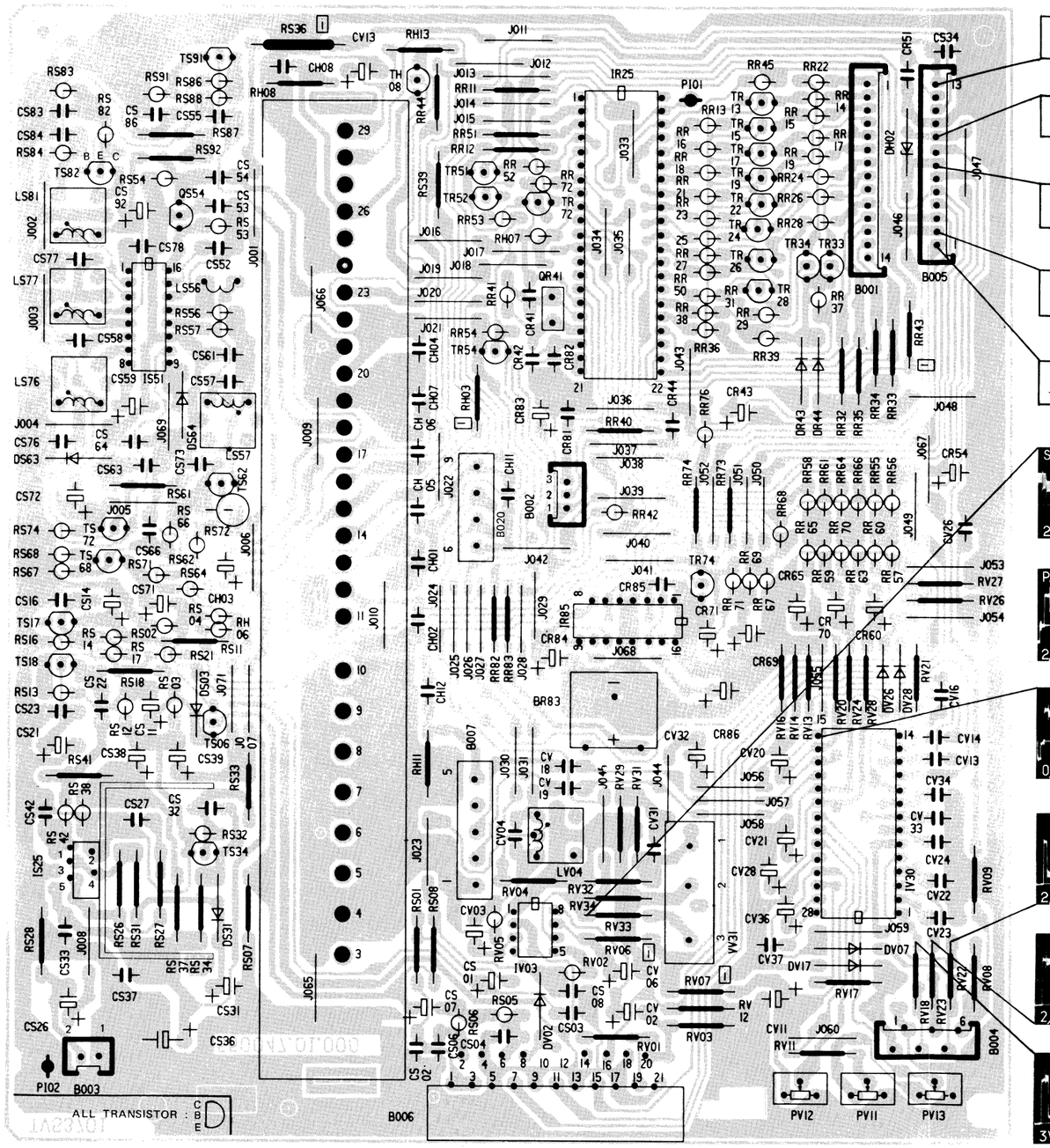

❷ TVS 3701

Main P.C.B. (video/audio process)
Platine principale (traitement vidéo/son)
Grundplatte (Video/Audio)
Platina principal (tratamiento video/audio)
Piastra principale (trattamento video/audio)

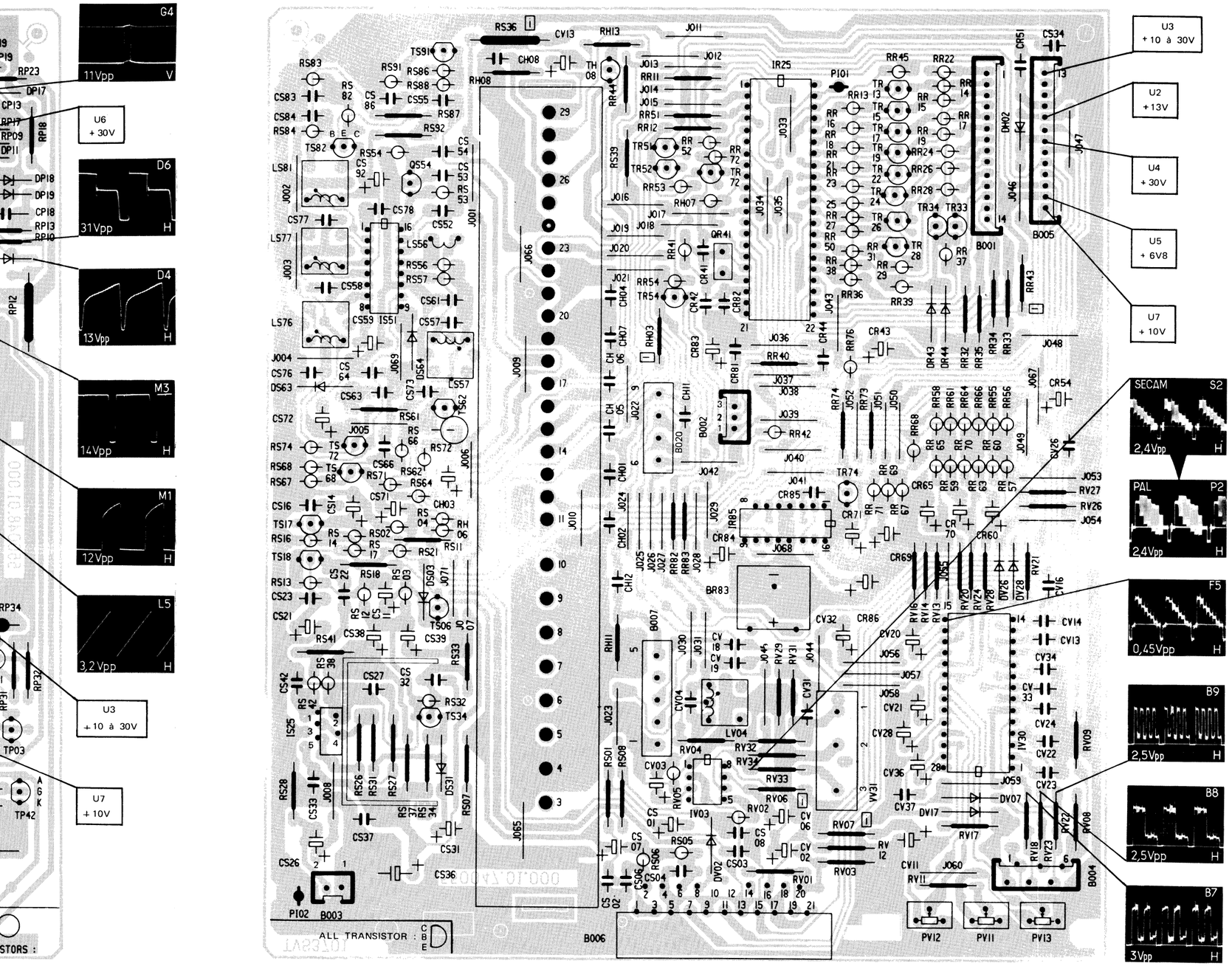

❻ PS 3701

Power PCB
Platine alimentation
Netzteilplatine
Platina alimentación
Piastra di rete

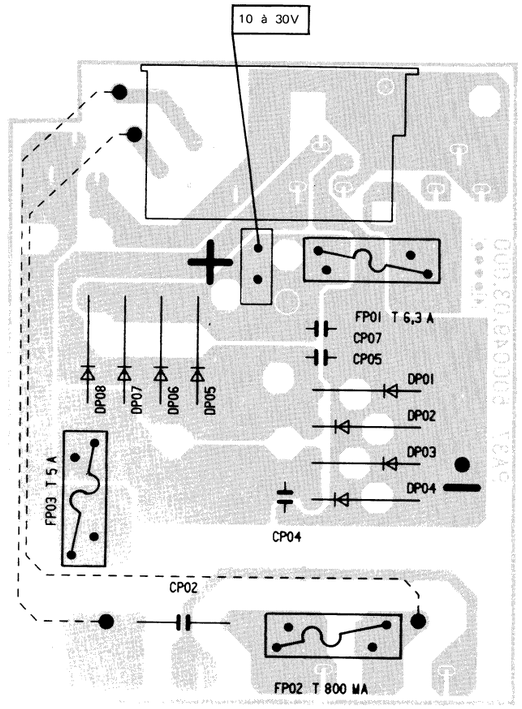

❾ SLS 3701

PCB LF relay
Platine relais BF
Ltpl. NF-Relais
Platina de enlace BF
Piastra relè BF

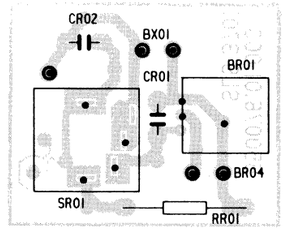

❹ CHR 3 A 00 M/S

PCB PAL-SECAM - decoder
Platine décodage PAL-SECAM
Ltpl. PAL-SECAM Decoder
Platina decodificador PAL-SECAM
Piastra decodificazione PAL-SECAM

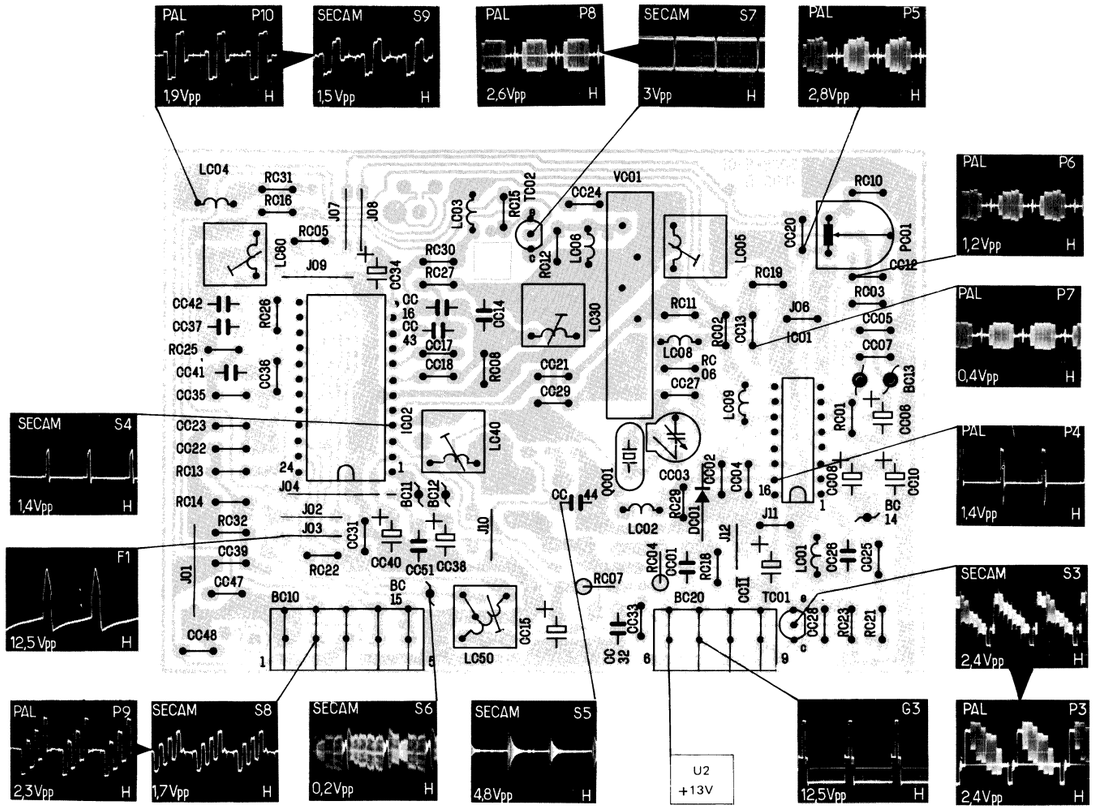

❸ PAV 37

PCB video-amplifier
Platine amplificateur vidéo
LTP video Verstärker
Platina amplicador video
Piastra amplificatore video

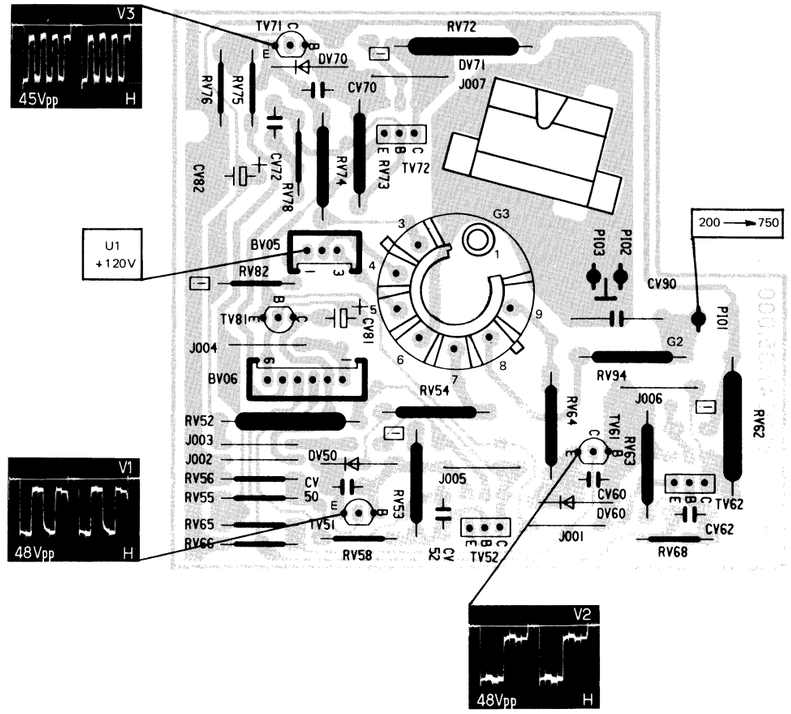

❺ MTS 4040

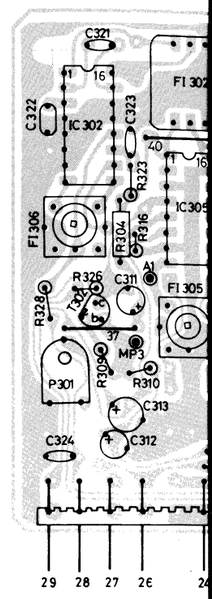

❼ DS 3701

PCB keys/display
Platine touches/affichage
LTP Tasten/Anzeige
Platina teclas/Indicador
Piastra tasti/indicazione

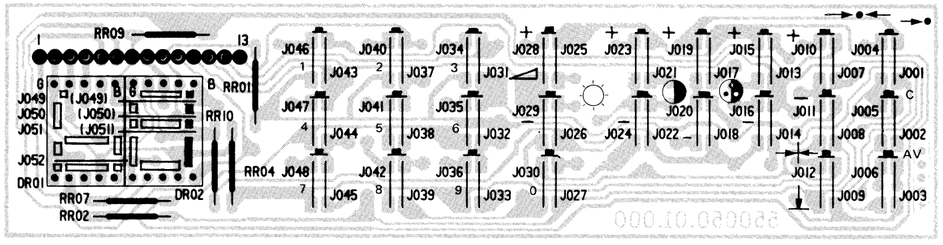

❽ RIR 3101 C
RIR 3101 S

IR receiver board
Platine récepteur IR
Ltpl. IR Empfänger
Platina receptor IR
Piastra ricevitore IR

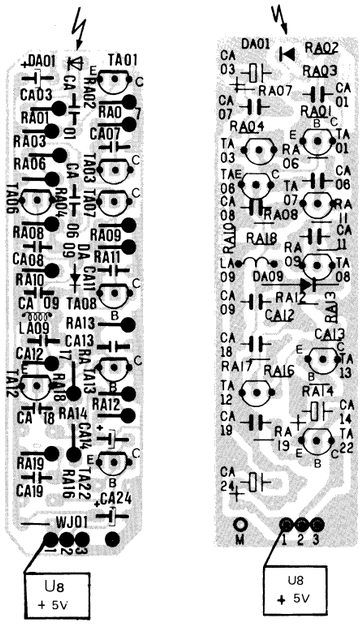

❿ RCT 3707 C

IR remote control board
Platine télécommande IR
IR Telecommanderplatte
Platina mando a distancia IR
Piastra telecomando IR

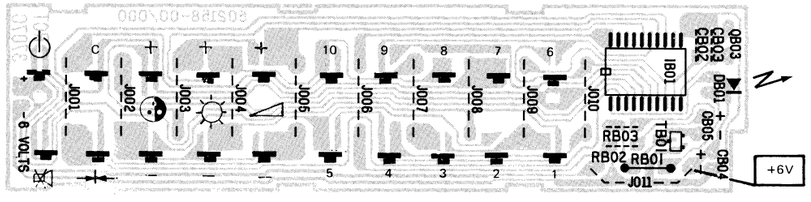

❸ PAV 37

PCB video-amplifier
Platine amplificateur vidéo
LTP video Verstärker
Platina amplicador video
Piastra amplificatore video

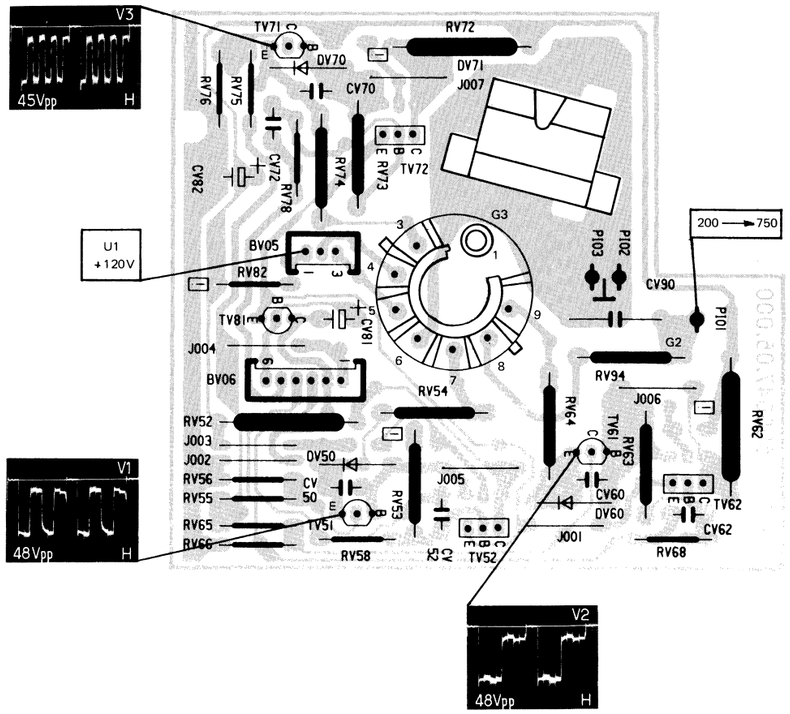

❺ MTS 4040 S

PCB RF/IF
Platine HF/FI
LTP HF/ZF
Platina RF/FI
Piastra RF/FI

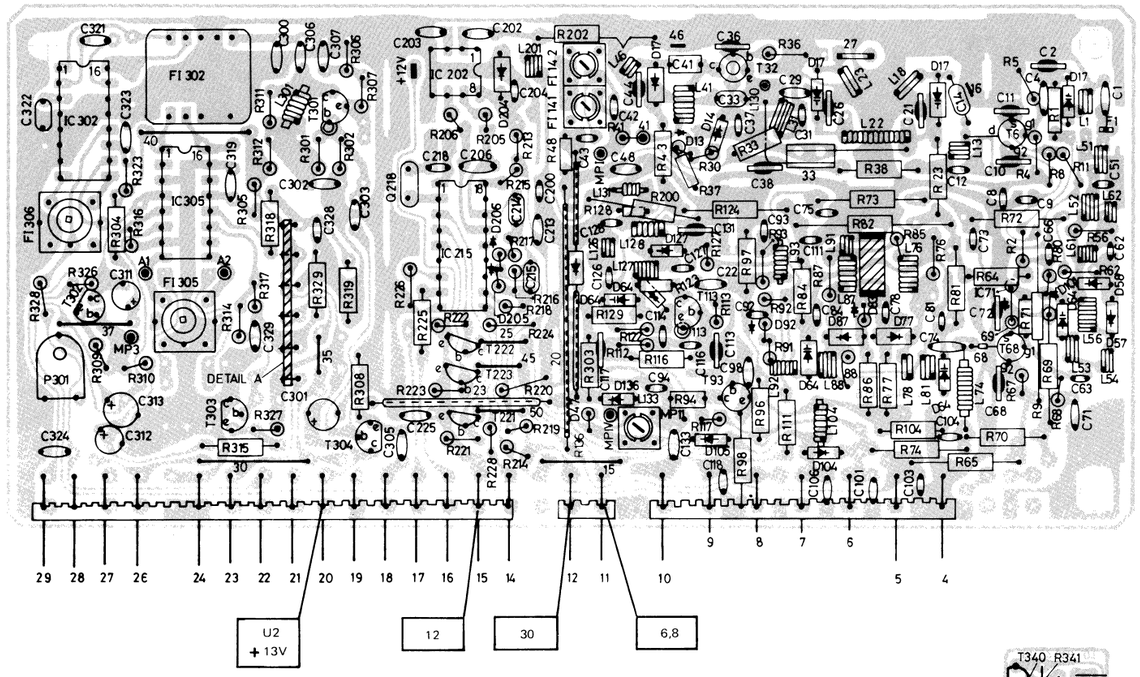

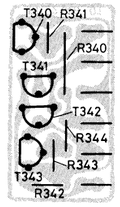

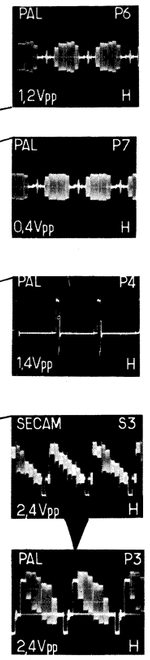

❼ DS 3701

PCB keys/display
Platine touches/affichage
LTP Tasten/Anzeige
Platina teclas/Indicador
Piastra tasti/indicazione

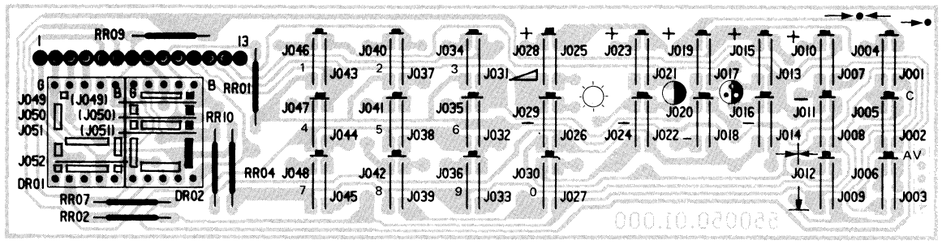

❿ RCT 3707 C

IR remote control board
Platine télécommande IR
IR Telecommanderplatte
Platina mando a distancia IR
Piastra telecomando IR

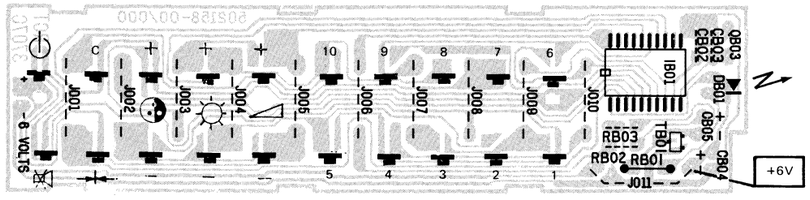

⓫ MTS 4440*

PCB converter band 3 → 1
Platine transposeur bande 3 → 1
Piastra traspositore banda 3 → 1
Platina convertidor banda 3 → 1
LTP Umsctzer, Band 3 → 1

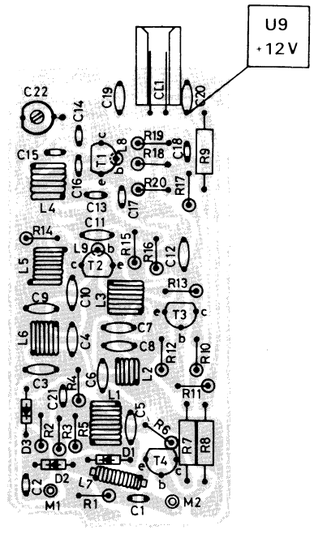

* For French version only (standard L' - Band 1).
Seulement pour version Française (Norme L' - Bande 1).
Per la versione Francese unicamente (Norma L' - Banda 1).
Nur für die Französische Version (Norme L' - Band 1).
Solo para versión Francesa (Norma L' - Banda 1).

V - ADJUSTMENTS - REGLAGES - EINSTELLUNGEN REGLAGES - TARATURA

❶ DFC 3701

pos.	Adj./Reg./ Eins./Tara.	Adjust to/régler pour Einstellen auf/ reglar para/regolare su	Pos.	Adj./Reg./ Eins./Tara.	Adjust to/régler pour Einstellen auf/ reglar para/regolare su
PP 21	Principale voltage Tension principale Hauptspannung Tensión principal Tensione principale	+ - =min V = 30 V ± 0,5 V	PF 11	Picture height Amplitude verticale Bildhöhe Amplitud vertical Ampiezza verticale	
PL 01	**Horizontal synchronization** **Synchronisation horizontale** **Horizontalsynchronisation** **Sincronizacion horizontal** **Sincronizzazione orizzontale**	FO	PF 15	Vertical picture Shift Amplitude verticale Bildlage vertical Cuadraje vertical Corrézione verticale	
PF 17	**Vertical synchronization** **Synchronisation verticale** **Verticalsynchronisation** **Sincronizacion vertical** **Sincronizzazione verticale**		P 2	Screen grid voltage Tension G2 Schirmgitterspannung Tensión G2 Tensione griglia schermo	+ + = min Y oscilloscope: green kathode / cathode verte / Grün Katode / cátodo verdé / catodo verde 75 V 0
PL 18	Horizontal picture shift Cadrage horizontal Bildlage horizontal Cuadraje horizontal Correzione orizzontale		P 1	Focus Concentration	

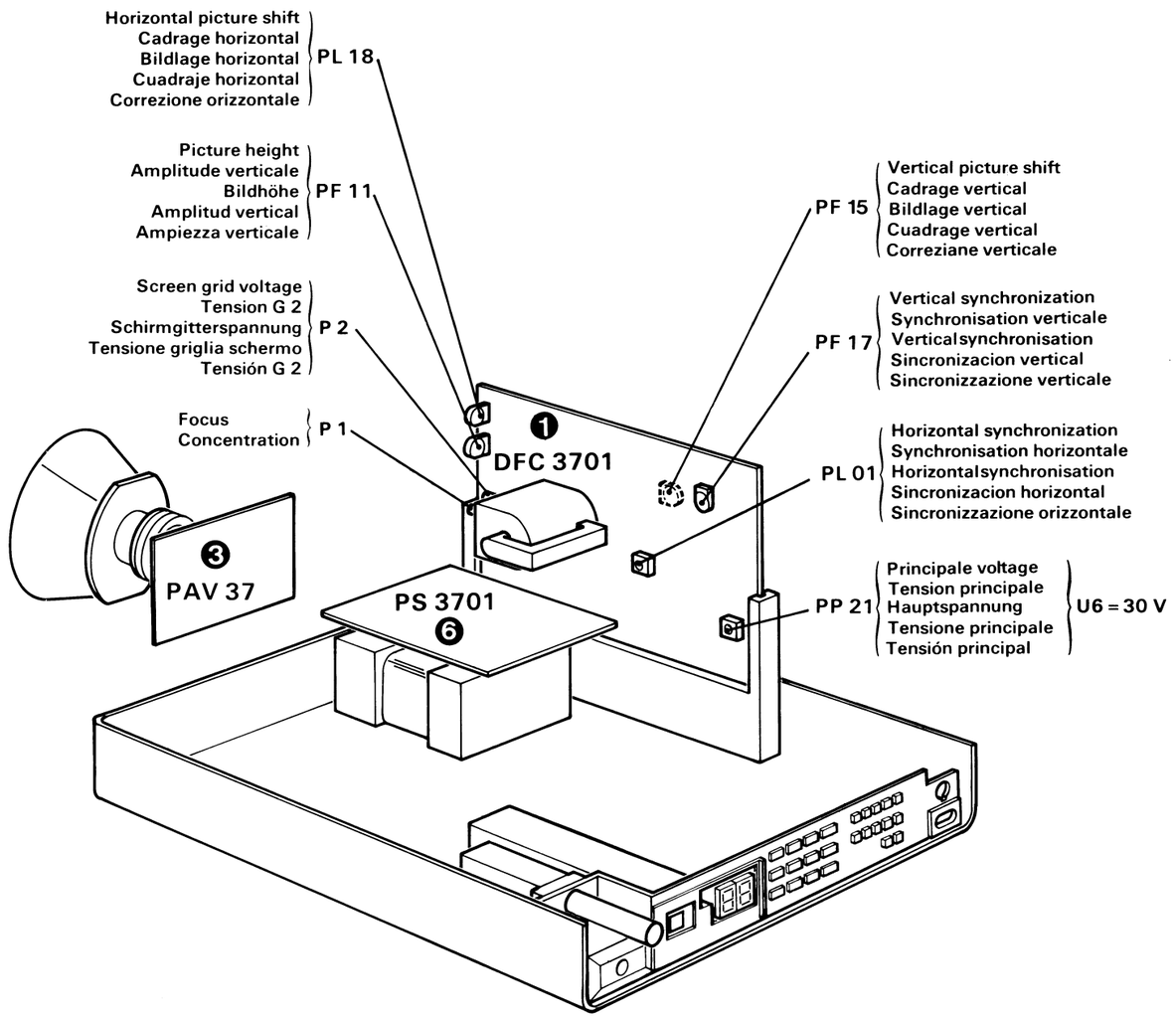

2 TVS 3701 **4 CHR 3 A 00 M/S**

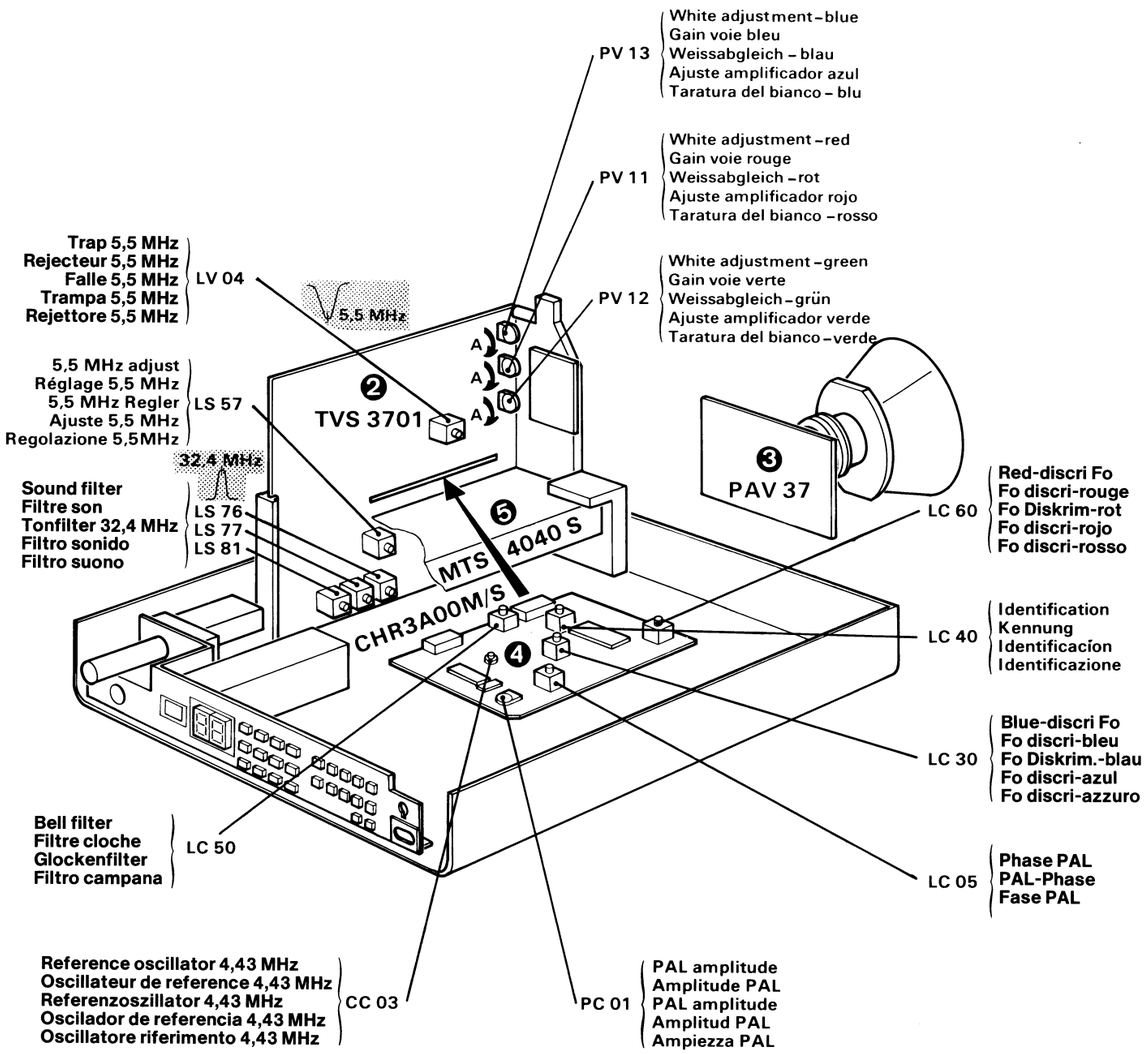

Pos.	Adj./Reg./Eins./Tara	Adjust to/Régler pour/Einstellen auf/ Reglar para/Regolare su
2 PV 11	white adj. – red gain voie rouge Weißabgleich – rot ajuste amplificador rojo taratura del bianco rosso	Monochrome test pattern 100 % white Mire noir/blanc – blanc 100 % Schwarz/weiß – Testbild 100 % weiß Mira blanco/negro – blanco 100 % Monoscopio bianco/nero – bianco 100 % 1. ◑ = max 2. ◯ = 1/2 3. PV 11, PV 12, PV 13 : — maximum gain (« A » direction) — max. de gain (flèches « A ») — Gewinn max (Pfeile « A ») — max de ganancia (flecha « A ») — guadagno mass. (frecce « A ») ▽ — Suppress the dominant colour with the corresponding pot. — éliminer la dominante couleur avec le pot. correspondant — Die dominierende Farbe mit dem entsprechenden Potentiometer zurückdrehen — eliminar la dominante color con el pot. correspondiente — eliminare il colore dominante col pot. corrispondente
PV 12	White adj. – green gain voie verte Weißabgleich – grün ajuste ámplificador verdè taratura del bianco – verde	
PV 13	white adj. – blue gain voie bleue Weißabgleich – blau ajuste amplificador azul taratura del bianco – blu	
2 LS 57	5,5 MHz (FM)	1. ⊖ 5,5 MHz± 1 kHz 2. Oscilloscope: Anode DS 03 3. LS 57: max. 5,5 MHz
4 CC 03	4,43 MHz (PAL) Reference oscillator Oscillateur de référence Referenz-Oszillator oscilador de referencia oscillatore di riferimento	color bar signal mire de barres couleur Farbtestbild mira de barras color mira di sbarre colori 1. ② ③ 2. ① ← 4,2 V extern 3. CC 03 : — until the color bars wanders slowly — les barres couleur défilent lentement — langsames Durchlaufen der Farbbalken — las barras de color desfilan lentamente — le sbarre colori sfilano lentamente
PC 01 4 LC 05	PAL amplitude amplitude PAL amplitud PAL ampiezza PAL PAL phase phase PAL fase PAL	pairing min. effet persienne min. Paarigkeit min. efecto persiana minimo parità min.
4 LC 50	4,28 MHz (SECAM) Bell filter Filtre cloche Glockenfilter Filtro campana	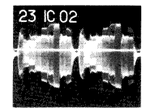 incorrect verkehrt incorrecto scorretto 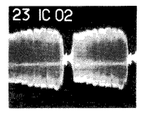 correct korrekt correcto corretto
4 LC 40	Identification Kennung identificacíon Identificazione	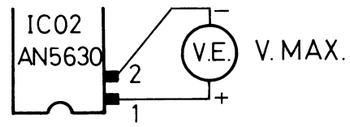
4 LC 30	Blue-discri Fo Fo discri-bleu Fo Diskrim. blau Fo discri-azul Fo discri-azzuro	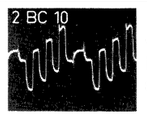 incorrect verkehrt incorrecto scorretto 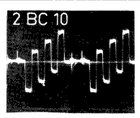 correct korrekt correcto corretto
4 LC 60	Red-discri Fo Fo discri-rouge Fo Diskrim. rot Fo discri-rojo Fo discri-rosso	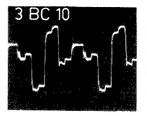 incorrect verkehrt incorrecto scorretto 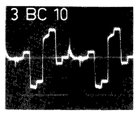 correct korrekt correcto corretto

II - DISASSEMBLY - DEMONTAGE - CHASSISAUSBAU DESMONTAGE - SMONTAGGIO

DISASSEMBLY

— Remove the 3 screws « Ⓥ » (figure 1).

— Pull the rear section out approximarely 1 cm → ① in order to release the tab Ⓐ then lift to release the tab ②.

— Disconnect (figure 2) :
- the 2 loudspeaker wires **HP**.
- the line scan connector BL01.
- the degaussing coil connector BP 04.

— Disconnect the P.A.V.

— While holding the base Ⓢ, push the unit forward → ③ (figure 1) and lift it. Tilt it towards the rear.

— Release the 2 frame deflection interconnection wires-connector BF 01 - from the attachment located near the loudspeaker : white wire Ⓑ and orange wire Ⓞ (figure 2).

— Carefully put down the inverted unit on a protective surface (figure 4).

— Then assemble the P.A.V. and the scan connector BL 01.

Do not connect the degaussing coil connector BP 04.

REASSEMBLY

Before assembling, disconnect the P.A.V. and the line scan connector BL 01.

— Tilt the unit forwards and slide it towards the rear to install it, insuring that the tabs Ⓟ enter the corresponding guides Ⓖ (figure 4).

— Install the wires Ⓑ and Ⓞ of the deflection assembly into the attachment near the loudspeaker.

— Connect the connectors BL 01 and BP 04 as well as the two loudspeaker wires and the P.A.V.

— Assemble the rear part with the three screws « Ⓥ ».

IMPORTANT NOTE : Whenever work on the sets requires its operation on its side, it is recommended to demagnetize the tube with an external loop.

REPLACEMENT OF HANDLE (figure 3)

— Lift one side of the handle.

— Press the tab « Ⓛ ».

— Squeeze the two supports in line with the arrows then lift.

DEMONTAGE

— Retirer les 3 vis « Ⓥ » (figure 1).

— Tirer la partie arrière sur environ 1 cm → ① de façon à décrocher la languette Ⓐ puis soulever pour retirer cette pièce ②.

— Débrancher (figure 2) :
- les 2 fils **HP**.
- le connecteur balayage ligne BL 01.
- le connecteur boucles de démagnétisation BP 04.

— Déconnecter la P.A.V.

— Tout en maintenant le socle Ⓢ pousser le coffret vers l'avant → ③ (figure 1) et le soulever. Lui imprimer un mouvement de bascule vers l'arrière.

— Dégager les 2 fils de liaison déviateur trame-connecteur BF 01 de l'attache située près du HP, fil blanc Ⓑ et fil orange Ⓞ (figure 2).

— Déposer délicatement le coffret retourné sur une surface de protection (figure 4).

— Procéder alors au remontage de la P.A.V. et du connecteur balayage ligne BL 01.

Ne pas rebrancher le connecteur boucles de démagnétisation BP 04

REMONTAGE

Avant de procéder au remontage, débrancher la P.A.V. et le connecteur balayage ligne BL 01.

— Basculer le coffret vers l'avant et le glisser vers l'arrière pour le mettre en place, en prenant soin d'engager les languettes Ⓟ dans les guides correspondants Ⓖ (figure 4).

— Remettre les fils Ⓑ et Ⓞ du déviateur dans l'attache près du HP.

— Rebrancher les connecteurs BL01 et BP 04 ainsi que les 2 fils HP et la P.A.V.

— Remonter la partie arrière avec ses 3 vis « Ⓥ ».

NOTA IMPORTANT : Après chaque intervention ayant nécessité un fonctionnement avec le coffret basculé, il est souhaitable de démagnétiser le tube avec une boucle extérieure.

REMPLACEMENT DE LA POIGNEE (figure 3).

— Soulever un des côtés de la poignée.

— Appuyer sur la languette « Ⓛ ».

— Pincer les 2 supports suivant les flèches puis soulever.

CHASSISAUSBAU

— Die 3 Schrauben « Ⓥ » herausdrehen (Abb. 1).

— Das hintere Teil ca. 1 cm → ① herausziehen, um die Zunge Ⓐ auszuhaken, anheben und dieses Teil ② abnehmen.

— (Abb. 2) :
- die 2 Lautsprecherdrähte **HP**.
- den Zeilenablenkanschluß BL 01 und
- den Entmagnetisierungsspulenanschluß BP 04 herausziehen.

— Die Bildrohrplatine (P.A.V.) abziehen.

— Den Untersatz Ⓢ festhalten und gleichzeitig das Gehäuse nach vorn → ③ (Abb. 1) schieben, anheben und nach hinten kippen.

— Die zwei Verbindungsdrähte zwischen, Ⓑ Vertikal-Ablenkeinheit und Anschluß BF 01 von der festigung neben dem Lautsprecher lösen: weißer Draht Ⓑ und orangener Draht Ⓞ (Abb. 2).

— Das Gehäuse vorsichtig umgekehrt auf eine geschützte Fläche stellen (Abb. 4).

— Die P.A.V. und den Zeilenablenkanschluß BL01 wieder anbringen.

Den Entmagnetisierungsspulen-Anschluß BP 04 nicht wieder anschließen.

ZUSAMMENBAU

Zuerst die Bildrohrplatine (P.A.V.) und den Zeilenablenkanschluß BL01 abziehen.

— Das Gehäuse nach vorn kippen und dann so nach hinten schieben, daß die Dorne Ⓟ in die entsprechenden Führungen Ⓖ kommen (Abb. 4).

— Die Drähte Ⓑ und Ⓞ der Ablenkeinheit in der Befestigung neben dem Lautsprecher wieder anbringen.

— Die Anschlüsse BL 01 und BP 04, sowie zwei Lautsprecherdrähte und die Bildrohrplatine (P.A.V.) wieder anschließen.

— Die Rückwand mit den 3 Schrauben « » wieder anbringen.

WICHTIGER HINWEIS: Nach jeder Reparatur, die bei gekipptem Gehäuse durchgeführt worden ist, empfiehlt es sich, die Röhre, mit einer externen Spule zu entmagnetisieren.

AUSTAUSCH DES GRIFFS (Abb. 3)

— Eine Seite des Griffs anheben.

— Auf die Sicherheitssperre « Ⓛ » drücken.

— Die zwei Halter in Pfeilrichtung zusammendrücken und anheben.

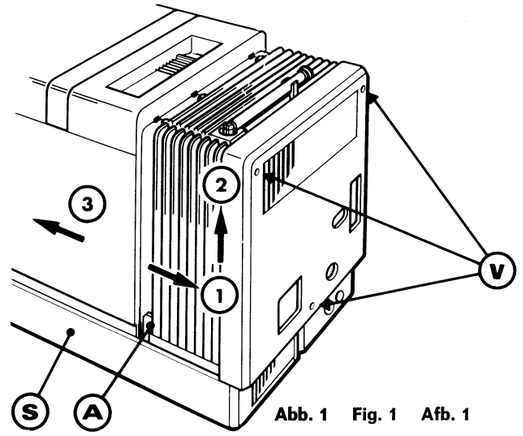

Abb. 1 Fig. 1 Afb. 1

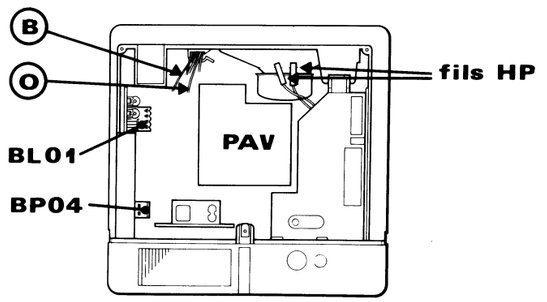

Abb. 2 Fig. 2 Afb. 2

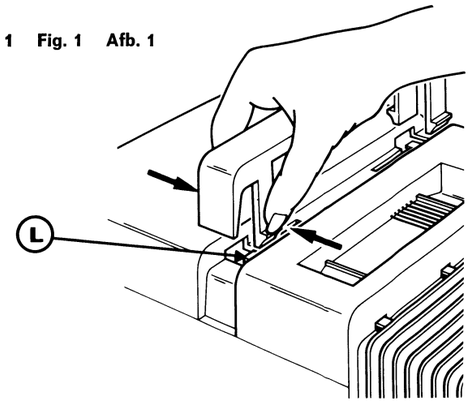

Abb. 3 Fig. 3 Afb. 3

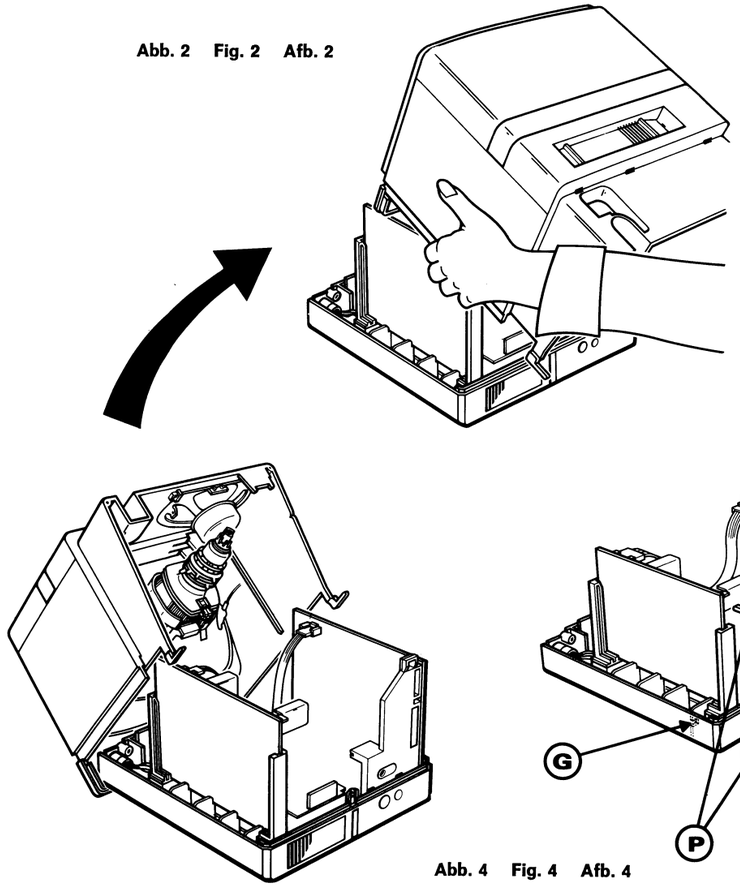

Abb. 4 Fig. 4 Afb. 4

DESMONTAGE

— Retirar los 3 tornillos « Ⓥ » (figura 1).
— Tirar de la parte trasera aproximadamente 1 cm → ① de manera que se desenganche la espiga Ⓐ. Levantar después para retirar esta pieza ②.
— Desconectar (figura 2) :
  • los 2 hilos **HP**.
  • el conector de barrido horizontal BL 01.
  • el conector de bucles de desmagnetización BP 04.
— Desconectar la P.A.V.
— Manteniendo al mismo tiempo la base Ⓢ enpujar la caja hacia adelante → ③ (figura 1) y levantarla. Imprimirle un movimiento basculante hacia atrás.
— Soltar los 2 hilos de enlace deflexion vertical-conector BF 01 de la abrazadera situada cerca del HP, hilo blanco Ⓑ e hilo naranja Ⓞ (figura 2).
— Depositar delicadamente la caja vuelta sobre una superficie de proteccíon (figura 4).
— Proceder entonces a montar de nuevo la P.A.V. y el conector de barrido horizontal BL 01.

No volver a enchufar el conector de bucles de desmagnetización BP 04.

MONTAGE

Antes de proceder a montar nuevamente, desconectar la P.A.V. y el conector de barrido horizontal BL 01.
— Bascular la caja hacia adelante y deslizar la hacia atrás para colocarla en su sitio, teniendo cuidado de introducir la espigas Ⓟ en las guías correspondientes Ⓖ (figura 4).
— Poner de nuevo los hilos Ⓑ y Ⓞ del desviador en la abrazadera cerca del HP.
— Conectar de nuevo los conectores BL 01 y BP 04 así como los 2 hilos HP y la P.A.V.
— Volver a montar la parte trasera con sus 3 tornillos « Ⓥ ».

NOTA IMPORTANTE : Después de cada intervención que requiera un funcionamiento con la caja volcada, sería conveniente desmagnetizar el tubo con un bucle exterior.

REEMPLAZAMIENTO DEL AGARRADOR (Figura 3)

— Levantar uno de los lados del agarrador.
— Apoyar sobre la espiga « Ⓛ ».
— Agarrar los 2 soportes según las flechas y lavantar después.

SMONTAGGIO

— Retirare le 3 viti « Ⓥ » (figura 1).
— Tirare la parte posteriore su 1 cm circa → ① in modo tale da distaccare la linguetta Ⓐ, poi sollevare per ritirare questo pezzo ②.
— Disinnestare (figura 2) :
  • i due fili **HP**.
  • il connettore scansione linea BL 01.
  • il connettore circuiti di smagnetizzazione BP 04.
— Disinserire la P.A.V.
— Pur mantenendo lo zoccolo Ⓢ, spingere il cofano verso la parte anteriore → ③ (figura 1) e sollevarlo. Imprimergli un movimento di ribaltamento verso la parte posteriore.
— Liberare i 2 fili di collegamento deviatore trama-connettore BF 01 dall'attacco situato presso l'HP, filo bianco Ⓑ el filo arancio Ⓞ (figura 2).
— Depositare con precauzione il cofano ribaltato sopra una superficie di protezione (figura 4).
— Procedere allora al rimontaggio della P.A.V. e del connettore scansione linea BL 01.

Non inserire di nuovo il connettore dei circuiti di smagnetizzazione BP 04.

RIMONTAGGIO

Prima di procedere al rimontaggio, disinserire la P.A.V. e il connettore scansione linea BL 01.
— Ribaltare il cofano verso la parte anteriore e farlo scivolare verso la parte posteriore per metterlo a posto, sempre stando attento ad impegnare le linguette Ⓟ nelle corrispondenti guide Ⓖ (figura 4).
— Rimettere il filli Ⓑ e Ⓞ del deviatore nell'attacco vicio all'HP.
— Innestare di nuovo i connettori BL 01 et BP 04 cosi come i 2 fili HP e la P.A.V.
— Rimontare la parte posteriore con le 3 viti « Ⓥ ».

NOTA IMPORTANTE : Dopo ogni intervento che abbia necessitato un funzionamento con il cofano ribaltato, è raccomandabile di smagnetizzare il tubo con un circuito esterno.

SOSTITUZIONE DELLA MANIGILA (Figura 3)

— Sollevare uno dei lati della maniglia.
— Spingere sulla linguetta « Ⓛ ».
— Stringere i 2 supporti secondo le frecce, poi sollevare.

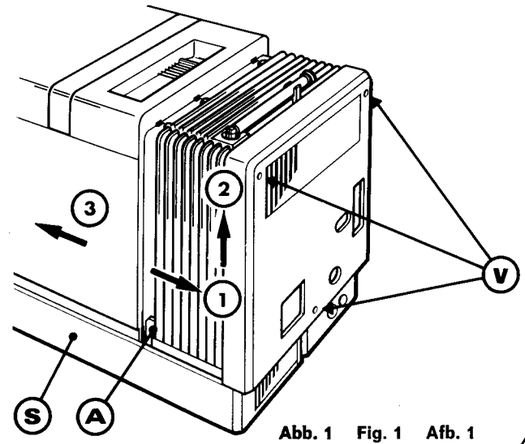

Abb. 1 Fig. 1 Afb. 1

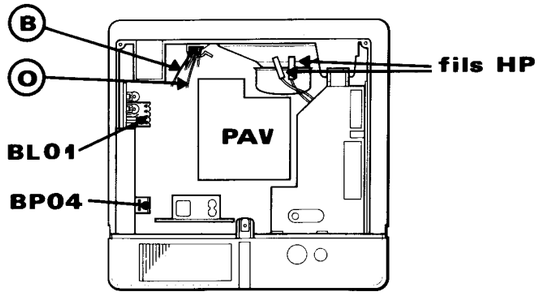

Abb. 2 Fig. 2 Afb. 2

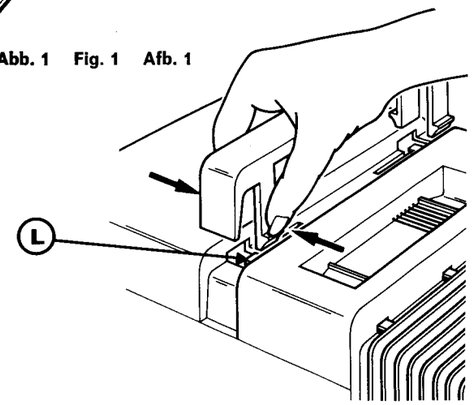

Abb. 3 Fig. 3 Afb. 3

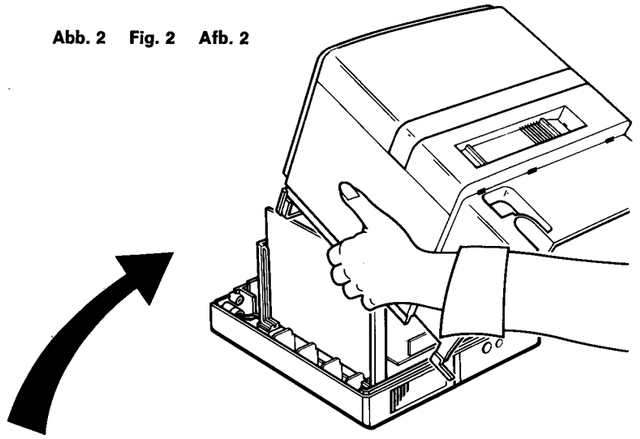

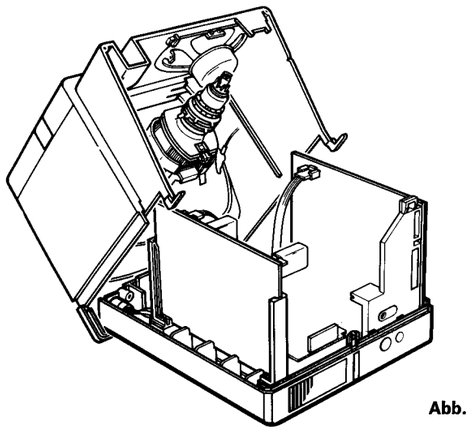

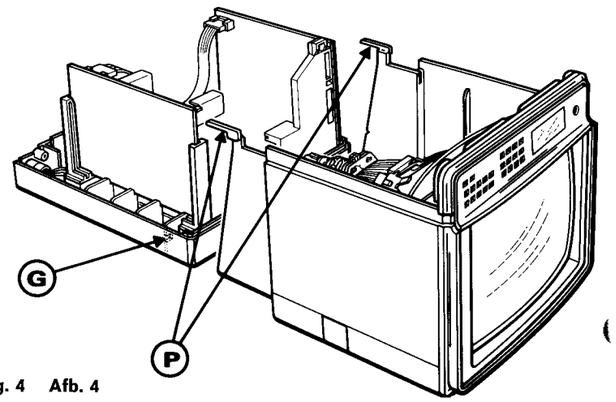

Abb. 4 Fig. 4 Afb. 4

C25 R P30 - 3 PA01 B
C25 R P30 - 3 PA11 B

SPECIFIC DATA
FICHE SPECIFIQUE
SONDERBLATT
FICHA ESPECIFICA
SCHEDA SPECIFICA

COLOR 3510

Chassis - Chasis - Telaio

F 10/76/1 - B3/B - 10"

985.511 H

DISASSEMBLY - DEMONTAGE CHASSISAUSBAU - DESMONTAJE SMONTAGGIO II/1 → 4

SCHEMATIC DIAGRAMS - SCHEMAS SCHALTBILD - ESQUEMAS - SCHEMI III/1 → 8

CIRCUIT BOARDS - CIRCUITS IMPRIMES GEDRUCKTE SCHALTUNG - CIRCUITOS IMPRESOS - CIRCUITI STAMPATI IV/1 → 6

ADJUSTMENTS - REGLAGES EINSTELLUNGEN - AJUSTES TARATURA V/1 → 4

PARTS LIST - LISTES DES PIECES DETACHEES - ERSATZTEILLISTE - LISTAS DE PIEZAS DE REPUESTO - ELENCO DEI PEZZI DI RICAMBIO VI/1 → 4

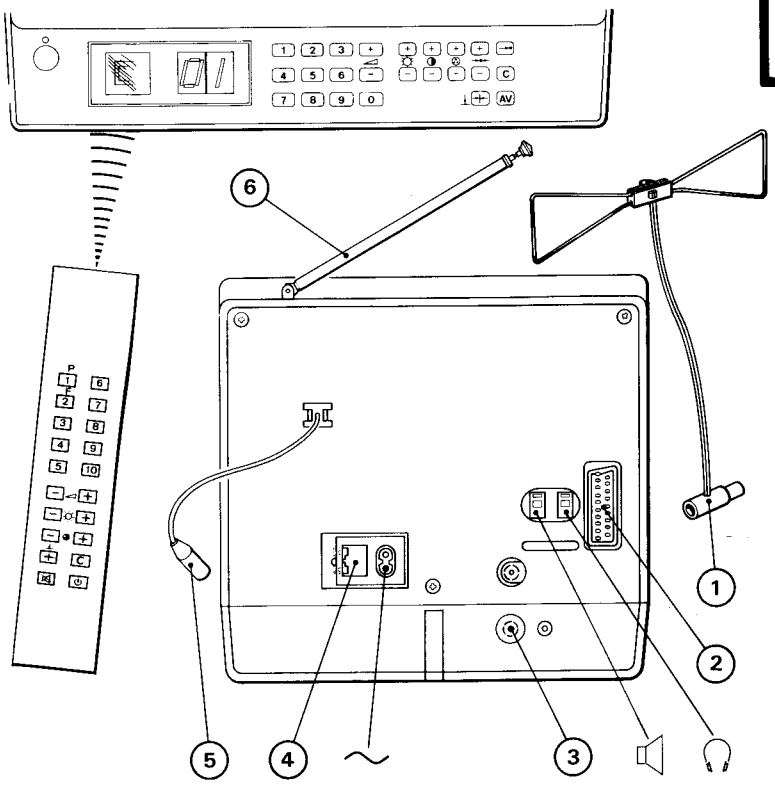

DESCRIPTION - KURZANLEITUNG - DESCRIPCION - DESCRIZIONE.

1 - UHF aerial nest socket - Prise gigogne de l'antenne UHF - Antennenbuchse UHF - Toma para la antena UHF - Pressa a dopia uscita dell'antenna UHF
2 - Scart socket – Prise péritélévision – Europanormbuchse Toma peritelevisión – Europresa normalizzata
3 - Aerial socket - Prise antenne - Antennenbuchse - Toma antena - Presa antenna
4 - Battery supply socket - Prise batterie - Buchse für Batterie - versorgung - Toma bateria - Presaper l'alimentazione a pile
5 - Telescopic aerial plug - Fiche de l'antenne téléscopique - Teleskopantennenstecker - Enchufe de la antena telescópica - Spina dell'antenna telescopica
6 - VHF telescopic aerial - Antenne téléscopique VHF - Teleskopantenne VHF - Antena telescópica VHF - Antenna telescopica VHF.

MAIN CHARACTERISTICS

Type of equipment :
19 program infrared remonte-controlled colour receiver. Selection of 85 channels Standard B, G, H and 73 channels Standard L, L' through preprogrammed frequency synthesizer.

Standards received :
Standard L, L' - SECAM 625 lines.
Standard B, G, H - PAL 625 lines.

Cathode ray tube :
Screen 25 cm diagonal.

Sound power :
1,5 W for 10 % distortion.

Loudspeaker :
Z = 16 Ω.

Channel selection :
19 program directly selected by remote control unit or on control panel.

Power supply :
Mains : 220 or 240 V - 50 Hz.
Battery : 12-24 V.

Hourly consumption :
Mains : 50 W.
Battery : 40 W.

Jacks for accessories :
Loudspeaker sockets.
Scart socket.

Dimensions :
W : 265 mm.
H : 255 mm.
D : 333,8 mm.

Mass :
9 kg.

CARACTERISTIQUES PRINCIPALES

Type d'appareil :
Récepteur couleur à télécommande infrarouge 19 programmes. Sélection de 85 canaux norme B, G, H et 73 canaux norme L, L' par système à synthèse de fréquence, préprogrammé.

Standards reçus :
Norme L, L' - SECAM 625 lignes.
Norme B, G, H - PAL 625 lignes.

Tube cathodique :
Ecran 25 cm de diagonale.

Puissance du son :
1,5 W pour une distorsion de 10 %.

Haut-parleur :
Z = 16 Ω.

Sélection des programmes :
Sélection des 19 programmes, directe par télécommande ou par le tableau de commande.

Alimentation :
Secteur 220 ou 240 V - 50 Hz.
Batterie 12 à 24 V.

Consommation horaire :
Secteur : 50 W.
Batterie : 40 W.

Prises pour accessoires :
Prises H.P. extérieur.
Prise péritélévision.

Dimensions :
L : 265 mm.
H : 255 mm.
P : 333,8 mm.

Masse :
9 kg.

TECHNISCHE DATEN

Gerätetyp :
Farbfernsehempfänger mit Infrarot-Fernbedienung, 19 Programme. Wahl von 85 Kanälen Norm B, G, H und 73 Kanälen Norm L, L' durch programmiertes Frequenzsynthesensystem.

Empfang :
Norm L, L' - SECAM 625 Zeilen.
Norm B, G, H - PAL 625 Zeilen.

Bildröhre :
Bildschirmdiagonale 25 cm.

Ausgangsleistung :
1,5 W Klirrfaktor 10 %.

Lautsprecher :
Z = 16 Ω.

Programmwahl :
Direktwahl der 19 Programme durch Fernsteuerung oder durch Taste auf der Bedienungsblende.

Stromversorgung :
Netz : 220 oder 240 V, 50 Hz .
Batterie : 12 bis 24 V.

Verbrauch :
Netz : 50 W.
Batterie : 40 W.

Buchsen für Zusatzgeräte :
Externe Lautsprecherbuchsen.
Europa-Norm-Buchse.

Abmessungen :
Breite : 265 mm.
Höhe : 255 mm.
Tiefe : 333,8 mm.

Gewicht :
9 kg.

CARACTERISTICAS PRINCIPALES

Tipo de aparato :
Receptor color con telemando infrarrojo. 19 programas. Selección de 85 canales norma B, G, H y 73 canales norma L, L' por sistema de síntesis de frecuencia, programado.

Recepción :
Norma L, L' - SECAM 625 lineas.
Norma B, G, H - PAL 625 lineas.

Tubo catódico :
Pantalla 25 cm de diagonal.

Potencia del sonido :
1,5 W para una distorsión del 10 %.

Altavoz :
Z = 16 Ω.

Selección de los programas :
Selección de los 19 programas, directa por telemando o por tecla en el panel de mando.

Alimentación :
Red 220 ó 240 V - 50 Hz.
Batería 12 a 24 V.

Consumo horario :
Red : 50 W.
Batería : 40 W.

Tomas para accesorios :
Toma altavoces exteriores.
Toma peritelevisión.

Dimensiones :
Anchura : 265 mm.
Altura : 255 mm.
Profundidad : 333,8 mm.

Peso :
9 kg.

PRINCIPALI CARATTERISTICHE

Tipo d'apparecchio :
Ricevitore a colori a telecomando infrarosso a 19 programmi. Selezione di 85 canali norme B, G, H e 73 canali norme L, L' mediante un sistema di sintesi di frequenza prefissato.

Standard ricevuti :
Norma L, L' - SECAM 625 linee.
Norma B, G, H - PAL 625 linee.

Tubo catodico :
Schermo : 25 cm di diagonale.

Potenza del suono :
1,5 W per una distorsione del 10 %.

Altoparlante :
Z = 16 Ω.

Selezione dei programmi :
Selezione di 19 programmi diretta, mediante telecomando o tastiera.

Alimentazione :
Rete di linea : 220 o 240 V - 50 Hz.
Batteria : 12 - 24 V.

Consumo orario :
Rete di linea : 50 W.
Batteria : 40 W.

Prese per accessori :
Prese altoparlanti esterni.
Europresa normalizzata.

Dimensioni :
L : 265 mm.
H : 255 mm.
P : 333,8 mm.

Massa :
9 kg.